CONFIGURAÇÃO DE PENAS P/ PLOTAGEM

| PENA | COR | ESP. |
|---|---|---|
| 1 | 7 | 0,4 |
| 2 | 7 | 0,5 |
| 3 | 7 | 0,3 |
| 4 | 7 | 0,25 |
| 5 | 7 | 0,1 |
| 6 | 7 | 0,6 |
| 7 | 7 | 0,2 |
| 8 | 7 | 0,08 |
| 9 | 7 | 0,13 |
| 254 | 254 | 0,4 |
| REST. P&B | | 0,1 |

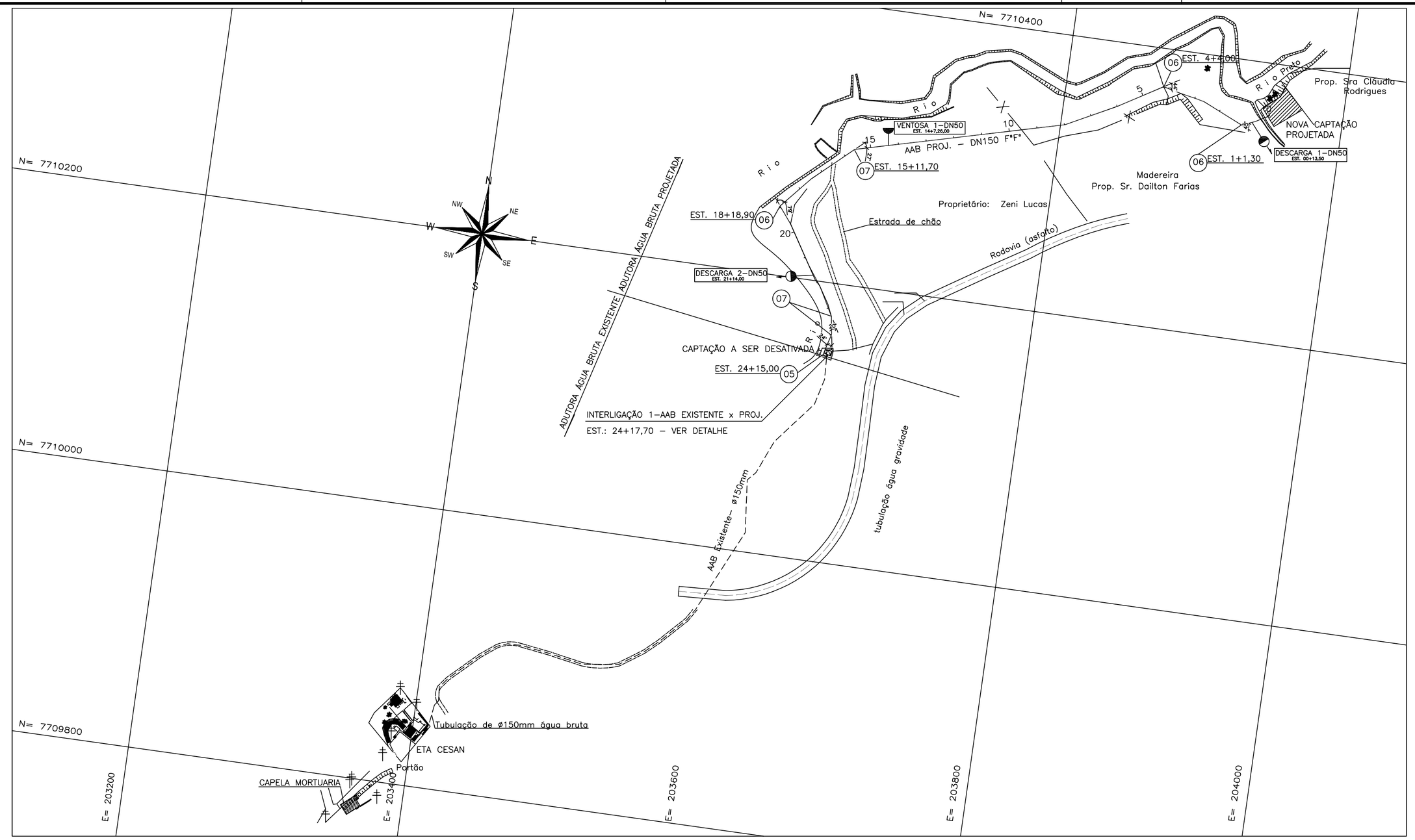


PLANTA BAIXA – CAMINHAMENTO DA ADUTORA DE ÁGUA BRUTA
ESCALA. 1:2000

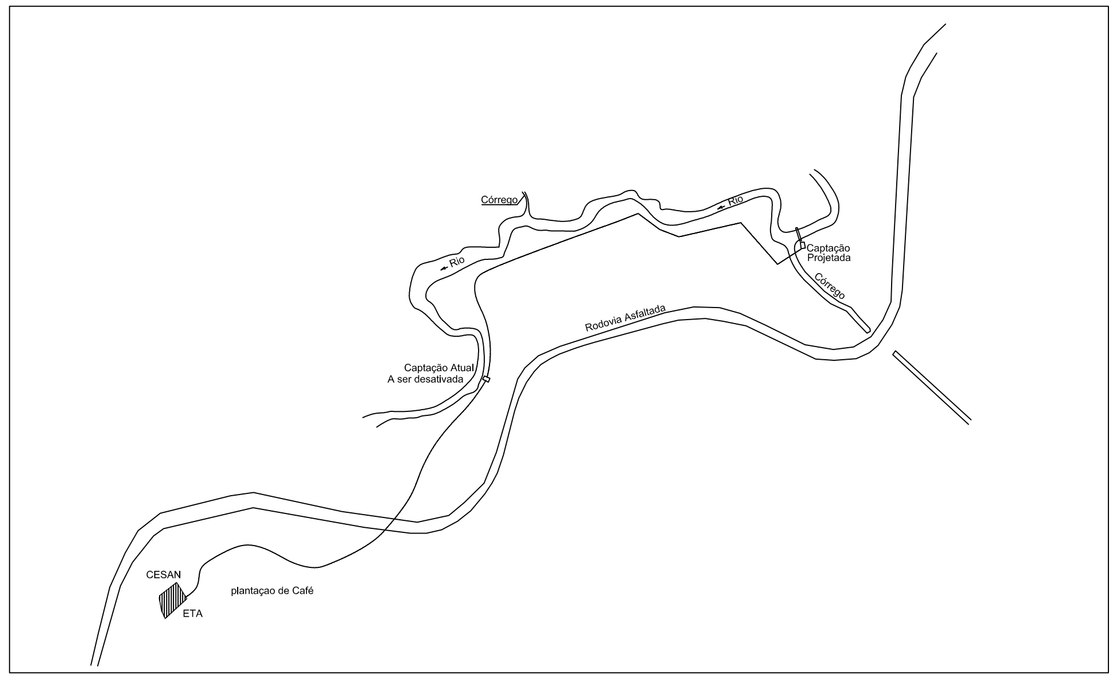


PLANTA DE SITUAÇÃO
SEM ESCALA

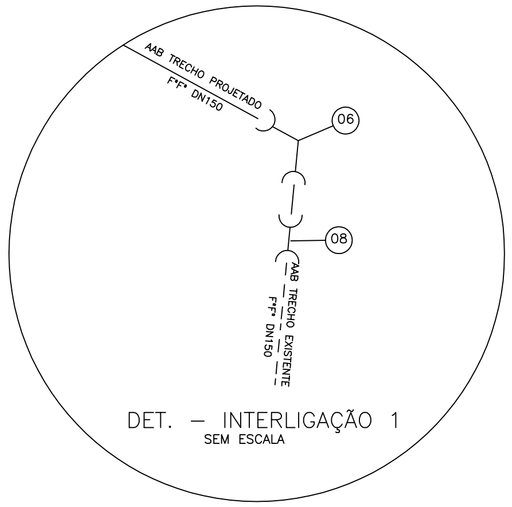


DET. – INTERLIGAÇÃO 1
SEM ESCALA

LISTA DE MATERIAL

| ITEM | DISCRIMINAÇÃO | UNID. | MATERIAL | DN (mm) | QUANT. | OBS. |
|---|---|---|---|---|---|---|
| | DESCRITIVO | | | | | |
| | TUBOS | | | | | |
| 01 | TK 7 JE | m | F*F* | 150 | 495,00 | |
| 02 | MANILHA DE CONCRETO | m | CONC. | 200 | 20,00 | VER NOTA 4 |
| | | | | | | |
| | CONEXÕES | | | | | |
| 03 | T JGS F10 | pç | F*F* | 100 X 50 | 03 | |
| 04 | C 45 FF | pç | F*F* | 50 | 02 | |
| 05 | C 90 JGS F10 | pç | F*F* | 150 | 01 | |
| 06 | C 45 JGS F10 | pç | F*F* | 150 | 04 | |
| 07 | C 22 JGS F10 | pç | F*F* | 150 | 02 | |
| 08 | LCR JGS F10 | pç | F*F* | 150 | 06 | VER NOTA 5 |
| 09 | EFP F10 | pç | F*F* | 50 | 02 | |
| | | | | | | |
| | VÁLVULAS | | | | | |
| 10 | VÁLVULA GAVETA–EURO 20–TIPO 21 | pç | F*F* | 50 | 03 | |
| 11 | VENTOSA TRIPLICE FUNÇÃO | pç | F*F* | 50 | 01 | |
| | | | | | | |
| | ACESSÓRIOS | | | | | |
| | A JE | pç | BORRACHA | 150 | 32 | |
| | ABF 10 | pç | BORRACHA | 50 | 06 | |
| | PPF 10 | pç | AÇO | 16x80 | 24 | |
| | | | | | | |
| | TAMPÕES | | | | | |
| 12 | TDA–600 | pç | F*F* | 600 | 05 | VER NOTA 4 |

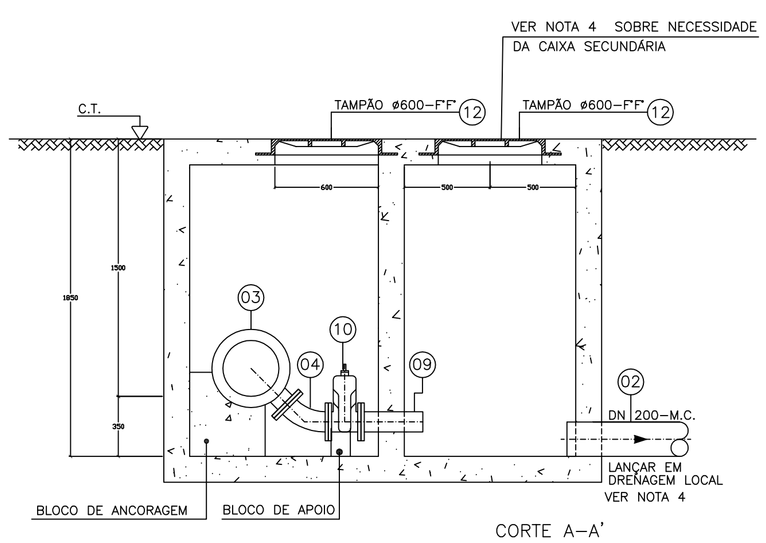


CORTE A–A'

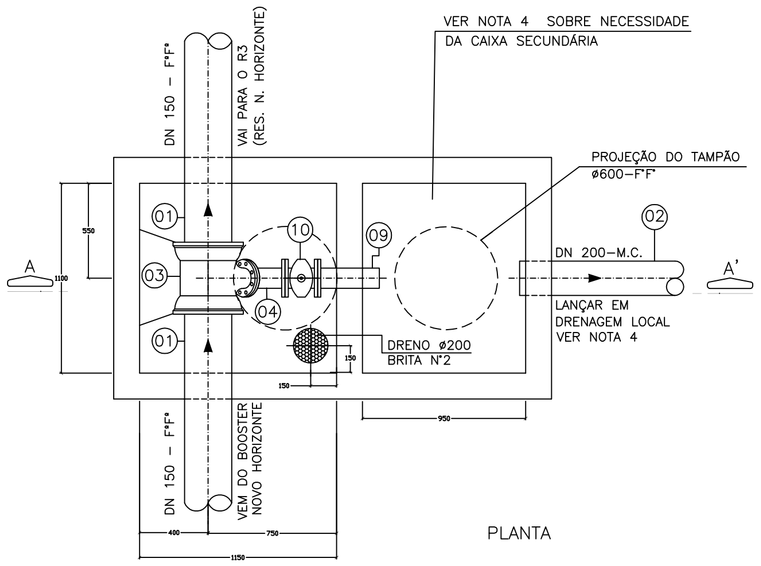


PLANTA

DETALHE DA DESCARGA – DN 50
VER NOTA 4
S/ ESCALA

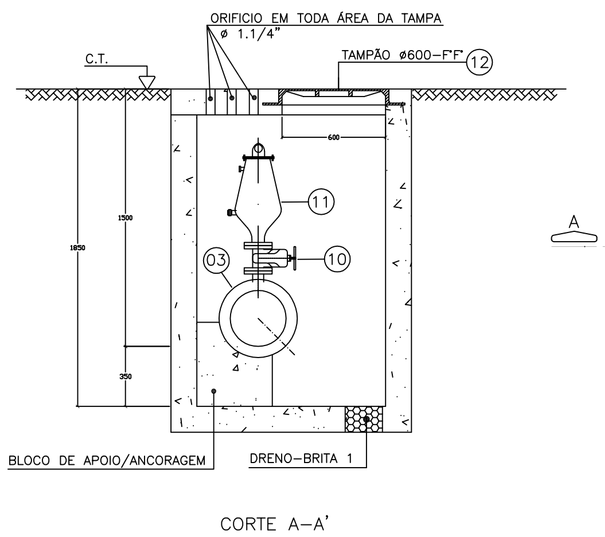


CORTE A–A'

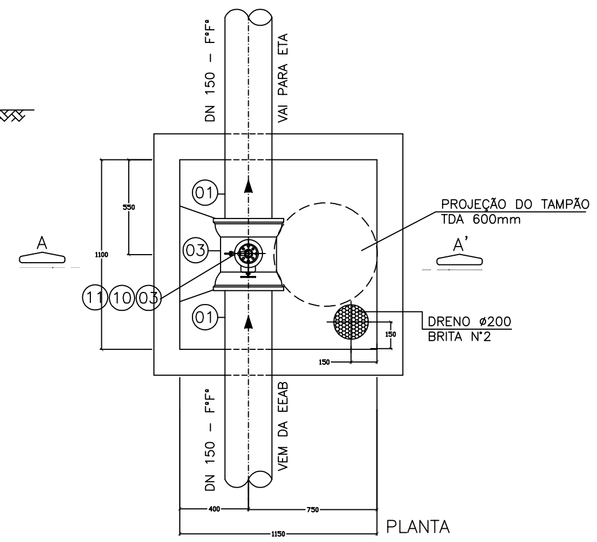


PLANTA

DETALHE DA VENTOSA – DN 50
S/ ESCALA

NOTAS:

1 – DIMENSÕES EM MILIMETRO E ELEVAÇÕES EM METRO.

2 – AS INTERFERÊNCIAS EXISTENTES AO LONGO DO CAMINHAMENTO, DEVERÃO SER CHECADAS POR OCASIÃO DA OBRA. NÃO FORAM CADASTRADAS.

3 – PARA PERFIL DO CAMINHAMENTO VER DESENHO 02/02.

4 – POR OCASIÃO DE IMPLANTAÇÃO DA OBRA, DEVERÁ SER ANALISADA A REAL NECESSIDADE DE USO DA SEGUNDA CAIXA DA DESCARGA. O PROJETISTA ENTENDE QUE O LANÇAMENTO PODERÁ SER DIRETAMENTE NO RIO, ELIMI–NANDO A NECESSIDADE DE USO DAS MANILHAS E DE 02 TAMPÕES.

5 – CONSIDEROU–SE UM MAIOR N° DE LUVA DE CORRER PARA APOIO NA MONTAGEM DA LINHA.

OBS:

O PROJETO ENTENDE QUE A ADUTORA DE ÁGUA BRUTA EXISTENTE SEGUE O CAMINHAMENTO FORNECIDO E APRESENTADO NESTE PROJETO.

ESTE DESENHO É PROPRIEDADE DA COMPANHIA ESPÍRITO SANTENSE DE SANEAMENTO – CESAN E NÃO PODE SER COPIADO SEM SUA AUTORIZAÇÃO.

| NÚMEROS | TÍTULOS |
|---|---|
| PRINCIPAIS DESENHOS DE REFERÊNCIA | |

| N° | LOCAL | DISCRIMINAÇÃO | DES. | DIV. | GER. | DATA |
|---|---|---|---|---|---|---|
| REVISÃO | | | | | | |

CANCELA E SUBSTITUI O DESENHO NÚMERO:

CANCELADO E SUBSTITUÍDO PELO DESENHO NÚMERO:

CENTRO DE DOCUMENTAÇÃO
RECEBIDO: / /
N° DOC.: ASS.:
APROVAÇÃO CESAN:
ASS.: MATR.:
UNID.: DATA: / /
ESTA APROVAÇÃO NÃO ISENTA A CONTRATADA DE SUAS RESPONSABILIDADES LEGAIS.

EMITENTE: CONCREMAT

| PROJETADO: | COORDENADOR: |
|---|---|
| ENG° ANTONIO FERNANDO L. MARTINS | ENG° ANTONIO FERNANDO L. MARTINS |
| CREA: 0600722689 REGIÃO: SP | CREA: 0600722689 REGIÃO: SP |
| DESENHO: SUZANA | N° DES. PROJETISTA: SN–658004–DE–HA–DRP–007–R0 |
| DATA: 15/03/2010 | |

RESPONSÁVEL TÉCNICO: ENG° ALEXANDRE JOSE VIVEIROS DA COSTA
CREA: 1981101461 REGIÃO: RJ ART N°: 200767201 DATA: 14/09/2007

EMISSÃO CESAN — DATAS
PROJETADO:
CREA:
DESENHADO: CONCREMAT
VERIFICADO: ENG° NESTOR GORZA JR.
DIVISÃO: ENG° NESTOR GORZA JR.
GERÊNCIA: ENG° SANDRA SILY

CESAN

MUNICÍPIO: DORES R. PRETO | DISTRITO: SEDE | BAIRRO:

NOME DO EMPREENDIMENTO: SISTEMA DE ABASTECIMENTO DE ÁGUA

TÍTULO: TUBULAÇÃO DE RECALQUE DE ÁGUA BRUTA – F*F* DN 100 TRAB
TRECHO EXISTENTE L=474,06m e TRECHO PROJETADO L=495,00m
PLANTA BAIXA – CAMINHAMENTO, DESCARGA, VENTOSA E LM

| ESCALA: | FOLHA: | N° CESAN | REV: |
|---|---|---|---|
| INDICADAS | 01 / 02 | A–066–000–10–5–XX–0009 | 00 |